PINZA SELEZIONATRICE

MB-GS400 S4

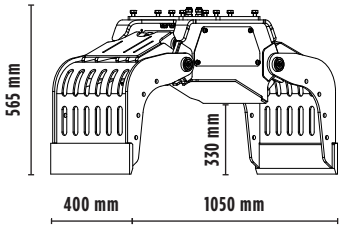

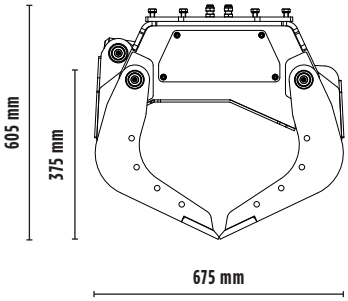

CARATTERISTICHE TECNICHE

Escavatore consigliato	ton	2,4 -4
Peso	ton	0,160
Capacità (chele chiuse)	m^3	0,07
Pressione d'olio massima (apertura - chiusura)	bar	180 - 220
Portata d'olio massima (apertura - chiusura)	l/min	20 - 25

ACCESSORI OPZIONALI

Kit copertura contenimento chele	Kit piastre laterali dentate
Garanzia 24 mesi	

AREE DI APPLICAZIONE

DEMOLIZIONI
LAVORI STRADALI
GALLERIE
AMBIENTI CHIUSI
CANALIZZAZIONI
CANTIERI URBANI
MANUTENZIONE AREE FORESTALI
MANUTENZIONE AREE VERDI E AGRICOLE

Le immagini e i dati riportati non sono vincolanti, in quanto il costruttore si riserva di apportare migliorie ai propri prodotti in qualsiasi momento e senza preavviso.